RURA OCHRONNA NA RUROCIĄGU PREIZOLOWANYM PRZY SKRZYŻOWANIU Z GAZOCIĄGIEM W/PR

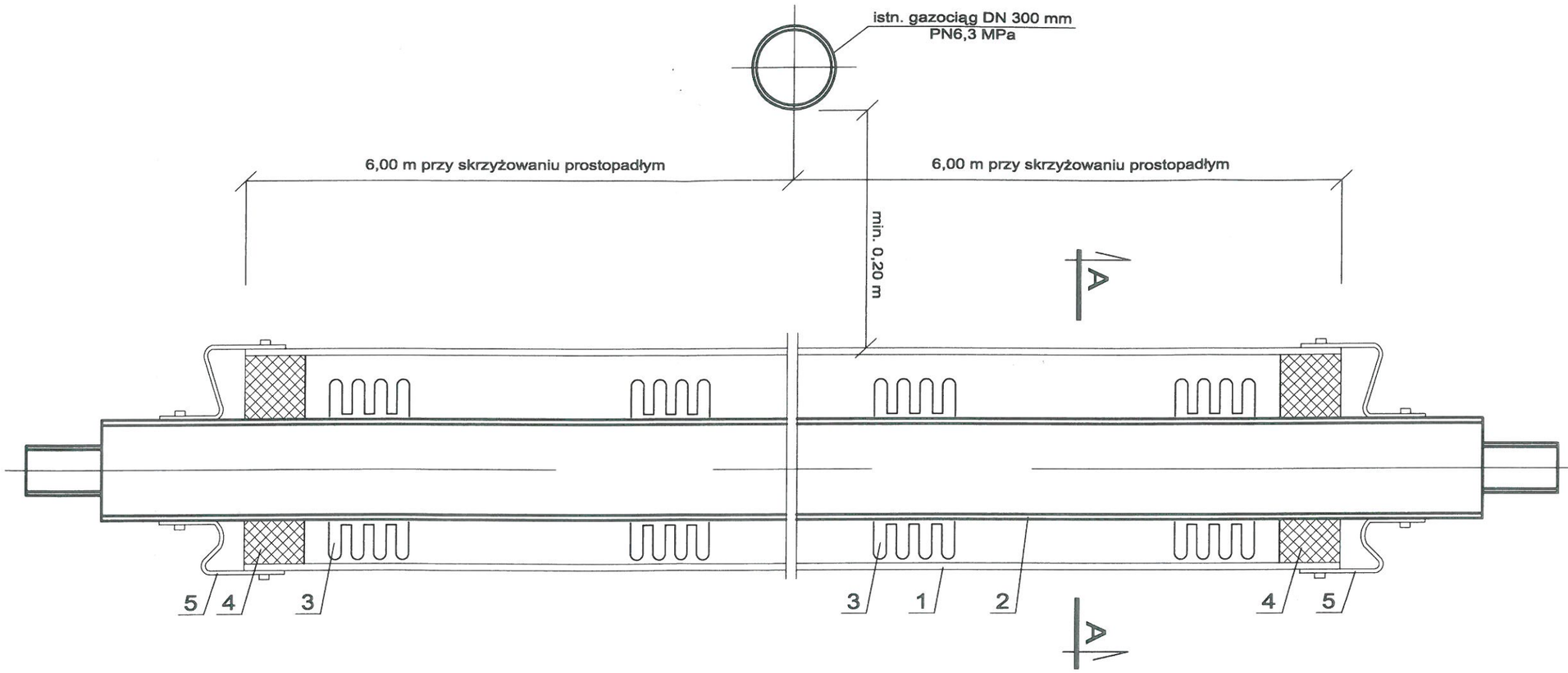

PRZEKRÓJ A-A

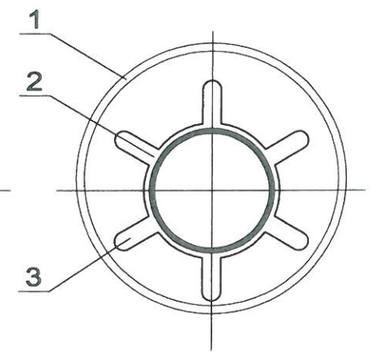

OZNACZENIA:

1. Rura ochronna stalowa Ø508,0 x 11,0mm
2. Rura przewodowa preizolowana DN200/355 mm
3. Płozy INTEGRA typu "E/C", wysokość płozy : element E 35mm
4. Pianka poliuretanowa (opcjonalnie)
5. Manszeta typu "N"

Płozy typu INTEGRA typ "E/C" należy montować w odległościach : 0,15 m od początku i od końca rury ochronnej, max odległość pomiędzy płozami 1,50 m.

Inwestor :	Przedsiębiorstwo Komunalne "THERMA" Spółka z o.o. 43-300 Bielsko-Biała ul.M.Grażyńskiego 108			
Temat :	Budowa przyłącza ciepłowniczego w technologii rur preizolowanych 2 x DN 200/355 – – 150/280 mm od istniejącej sieci przy ul.1 Dywizji Pancernej do budynku hali produkcyjno-magazynowej Industrial Center Sp. z o.o. przy ul.Rudawka w Bielsku-Białej.			
Adres obiektu budowlanego:	Miejscowość: Bielsko-Biała	Powiat: –	Województwo: Śląskie	
Faza:	PROJEKT PRZYŁĄCZA		Skala:	
Branża:	INSTALACYJNA – SIECI CIEPLNE			
Funkcja:	Imię, Nazwisko:	Uprawnienia/Specjalność:	Podpis:	
Projektant:	mgr inż. Jan PAWTUK Upr. budowlane do projektowania w specjalności instalacyjnej bez ograniczeń	867/93 Katowice Instalacyjno-inżynieryjna		
Nazwa rysunku:	ROZWIĄZANIE KOLIZJI Z GAZOCIĄGIEM WYSOKIEGO CIŚNIENIA		Rysunek nr:	10
Prawa autorskie zastrzeżone, łącznie z prawem reprodukcji lub udostępniania osobom trzecim niniejszego rysunku lub jego części bez upoważnienia inwestora.		Bielsko-Biała, 11 maj 2015		